7. СВИДЕТЕЛЬСТВО О ПРИЕМКЕ И УПАКОВЫВАНИИ

изготовлена и принята в соответствии с обязательными требованиями государственных стандартов, соответствует ТУ 9451-004-68690950-2016 и признана годной для эксплуатации.

Упаковано ООО МК «АСК» согласно требованиям ТУ 9451-004-68690950-2016.

8. ГАРАНТИЙНЫЙ ТАЛОН

а) Заполняется на предприятии-изготовителе

Тележка для перевозки малогабаритных медицинских изделий по ТУ 9451-004-68690950-2016, вариант исполнения ТБ.02.00

Серийный номер_____

Дата выпуска _____

Представитель ОТК предприятия-изготовителя _____

Адрес для предъявления претензий к качеству работы изделия

_____

б) Заполняется продавцом

Дата продажи _____
число, месяц (прописью), год

Продавец _____
подпись или штамп

Штамп продавца

в) Заполняется исполнителем ремонтных работ

Дата приемки в гарантийный ремонт _____
число, месяц (прописью), год

Сведения о ремонте:_____

Исполнитель _____
подпись

Образец

ООО Медицинская Компания «АСК»

Тележка для перевозки малогабаритных медицинских изделий
по ТУ 9451-004-68690950-2016,
вариант исполнения ТБ.02.00

Паспорт
ТБ.02.00.ПС

г. Нижний Новгород

версия 1.0

2024

Образец

ОГЛАВЛЕНИЕ

1. ОБЩИЕ УКАЗАНИЯ
2. ОСНОВНЫЕ СВЕДЕНИЯ ОБ ИЗДЕЛИИ
3. КРАТКИЕ ТЕХНИЧЕСКИЕ ХАРАКТЕРИСТИКИ
4. МЕРЫ ПРЕДОСТОРОЖНОСТИ ПРИ ПРИМЕНЕНИИ МЕДИЦИНСКОГО ИЗДЕЛИЯ
5. РЕСУРСЫ, СРОКИ СЛУЖБЫ, УСЛОВИЯ ХРАНЕНИЯ И ГАРАНТИИ ИЗГОТОВИТЕЛЯ
6. СВЕДЕНИЯ О РЕКЛАМАЦИЯХ
7. СВИДЕТЕЛЬСТВО О ПРИЕМКЕ И УПАКОВЫВАНИИ
8. ГАРАНТИЙНЫЙ ТАЛОН

Приложение 1

Образец

Приложение 1

СХЕМА СБОРКИ ИЗДЕЛИЯ

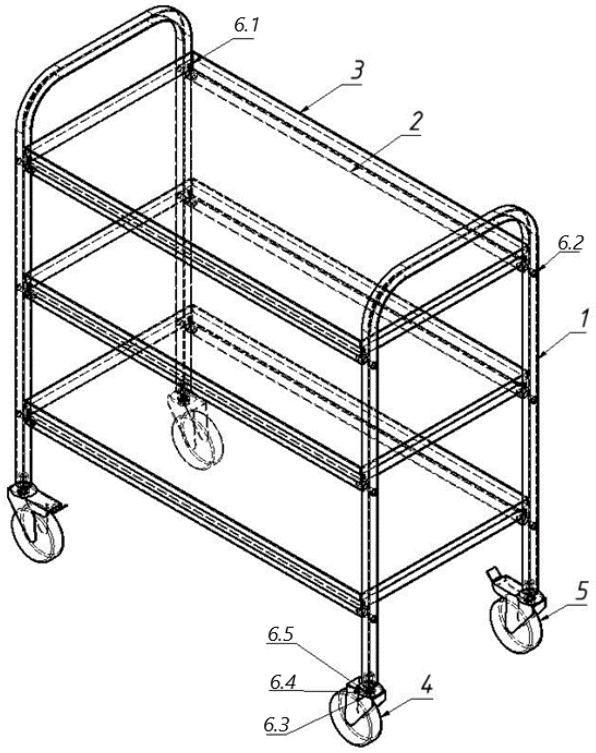

Спецификация		
№ п/п	Наименование (размеры, мм)	Кол-во, шт.
1	Каркас вертикальный	2
2	Стяжка	6
3	Полка	3
4	Колесо без тормоза (∅ 100 мм)	2
5	Колесо с тормозом (∅ 100 мм)	2
6	Комплект крепежа:	1
6.1	Саморез (4,2х16)	12
6.2	Винт (М8х35)	12
6.3	Болт (М10х30)	4
6.4	Шайба (М10)	4
6.5	Шайба пружинная (М10)	4

Последовательность сборки

Для сборки потребуется шуруповерт с крестовой биткой, ключ на 17мм и 13мм.

1. Винтами (5.2) через отверстия в каркасе вертикальном (1) закрепить стяжки (2) так, чтобы отверстия под саморезы оказались с внутренней стороны каркаса.
2. Установить на ножки каркаса вертикального (1) колеса (4) и (5), закрепив их болтами (6.3), через шайбу (6.4) и шайбу пружинную (6.5). (При отсутствии ключа удобной формы для этой операции, можно отвернуть гайку на оси колеса и снять колесо. После этого затянуть болты (6.3) можно стандартным торцовым ключом.
3. Установить полки (3) в каркас тележки и закрепить саморезами (6.1) через отверстия в стенках полок.
4. Снять защитную пленку с полок.

Образец

Образец

1. ОБЩИЕ УКАЗАНИЯ

1.1 Настоящий паспорт удостоверяет гарантированные предприятием изготовителем основные характеристики изделия.

1.2 Паспорт должен постоянно храниться в течение всего времени с изделием.

1.3 Перед началом эксплуатации необходимо внимательно ознакомиться с настоящим паспортом на изделие.

1.4 Все записи в настоящем паспорте должны производиться отчетливо и аккуратно. Подчистки, помарки и незаверенные исправления не допускаются.

2. ОСНОВНЫЕ СВЕДЕНИЯ ОБ ИЗДЕЛИИ

2.1 **Наименование изделия**: Тележка для перевозки малогабаритных медицинских изделий по ТУ 9451-004-68690950-2016, вариант исполнения ТБ.02.00. Далее по тексту – Изделие, Тележка.

Изделие выпускается по ТУ 9451-004-68690950-2016.

Регистрационное удостоверение № РЗН 2018/7766 от 19.02.2025.

2.2 **Сведения о производителе**:

ООО МК «АСК»

Юридический адрес: Россия, 603016, Нижегородская обл., г. Нижний Новгород, ул. Героя Юрия Смирнова, д.13, кв. 230.

Адрес места производства: Россия, 603147, Нижегородская обл., г. Нижний Новгород, Автозаводский р-н, ул. Юлиуса Фучика, д.60, пом. №1.

Тел.: (831) 277-03-12, 277-03-14, 277-03-18, E-mail: zakaz@tdask.ru, www.tdask.ru

2.3 Комплектность изделия указана в Таблице 1.

Таблица 1.

№ п/п	Наименование изделия	Кол-во, шт
1	Тележка для перевозки малогабаритных медицинских изделий по ТУ 9451-004-68690950-2016, вариант исполнения ТБ.02.00, в составе: - каркас вертикальный - 2 шт.; - стяжка - 6 шт.; - полка - 3 шт.; - колесо без тормоза - 2 шт.; - колесо с тормозом - 2 шт.; - комплект крепежа (саморез 4,2х16 - 12 шт., винт М8х35 – 12 шт., болт М10х30 – 4 шт., шайба М10 – 4 шт., шайба пружинная М10 - 4 шт.) - 1 шт.	1
2	Паспорт ТБ.02.00.ПС	1
3	Руководство по эксплуатации ТБ.00.00.РЭ	1

2.4 **Назначение изделия**: тележка для перевозки малогабаритных медицинских изделий предназначена для размещения, перемещения и перевозки медицинских изделий, медицинских принадлежностей, инструментария и лекарственных средств при обследовании и проведении лечебных процедур в лечебно-профилактических учреждениях.

2.5 Класс в зависимости от потенциального риска применения медицинского изделия – 1 по ГОСТ 31508 и в соответствии с номенклатурной классификацией (Приказ Минздрава России от 06.06.2012 № 4н «Об утверждении номенклатурной классификации медицинских изделий»).

2.6 Климатическое исполнение - УХЛ 4.2 по ГОСТ 15150-69.

2.7 Устойчивость к механическим воздействиям по ГОСТ Р 50444 группа 3.

Образец

3. КРАТКИЕ ТЕХНИЧЕСКИЕ ХАРАКТЕРИСТИКИ

3.1 Основные технические характеристики и конструктивные особенности изделия приведены в Таблице 2.

Таблица 2.

Обозначение исполнения	Ширина, мм, предельное отклонение ±5%	Глубина, мм, допустимое отклонение ±5%	Высота, мм, допустимое отклонение ±5%	Масса, кг,	Номинальная нагрузка, кг,
Тележка для перевозки малогабаритных медицинских изделий					
ТБ.02.00	880	440	950	17	на полку: 20 ± 0,3; на тележку: 60 ± 1,0

3.2 Общий вид изделия и его конструктивные особенности приведены в таблице 3.

Таблица 3.

№ п/п	Конструктивные особенности	Общий вид
1	Тележка представляет собой каркас, содержащий 3 полки с бортиками (открытые ниши); тележка установлена на 4 колеса, два из которых оснащены тормозом	 ТБ.02.00

3.3 Тележки устанавливаются на колеса диаметром 100 мм.

3.4 Два колеса тележек оборудованы стояночным тормозом. Колеса с тормозом устанавливаются по диагонали.

4. МЕРЫ ПРЕДОСТОРОЖНОСТИ ПРИ ПРИМЕНЕНИИ МЕДИЦИНСКОГО ИЗДЕЛИЯ

4.1 Не допускайте воздействия на изделия агрессивных жидкостей (кислот, щелочей, растворителей и других хим. Соединений, способных разрушить покрытие кушетки).

4.2 Не проводите и не ударяйте по поверхностям изделия острыми или тяжёлыми твёрдыми предметами.

4.3 Не допускайте эксплуатацию изделий с поврежденными поверхностями

4.4 Не допускайте в помещении-месте размещения изделия высоких или низких температур, а также резких перепадов температур.

4.5 Не допускайте раскачивания и ударов изделия.

4.6 Размещайте изделие на ровной поверхности во избежание его перекосов, раскачивания и опрокидывания.

4.7 Не допускайте превышения номинальных нагрузок на изделие.

4.8 Нагрузку на полках следует распределять равномерно, избегая повышенной нагрузки на края и поверхности, которые не имеют опоры с обратной стороны.

4.9 Не допускается перемещение изделия волоком, движение должно осуществляться только качением.

4.10 Прежде чем начать передвигать изделие необходимо разблокировать оба колеса с тормозом, подняв фиксатор каждого колеса вверх.

4.11 Не допускается применение изделия не по назначению: сидеть, вставать или использовать как инвентарь для работы на высоте, т.е. в качестве подставки, стремянки и т.д.

5. РЕСУРСЫ, СРОКИ СЛУЖБЫ, УСЛОВИЯ ХРАНЕНИЯ И ГАРАНТИИ ИЗГОТОВИТЕЛЯ

5.1. Срок службы

5.1.1. Средний срок службы - 10 лет.

Критерием предельного состояния изделия является технико-экономическая нецелесообразность его восстановления.

5.2. Условия транспортирования и хранения

5.2.1 Транспортировка изделия осуществляется транспортом всех видов в крытых транспортных средствах в соответствии с правилами перевозки, действующими на транспорте данного вида.

5.2.2 Размещение и крепление упаковок с изделиями в транспортных средствах обеспечивает их устойчивое положение, исключая возможность их смещения, ударов друг о друга и о стенки транспортных средств.

5.2.3 После транспортирования в условиях отрицательных температур тележки выдерживают в транспортной таре в нормальных климатических условиях по ГОСТ 15150-69 не менее 2 часов

5.2.4 Условия транспортирования изделия крытыми транспортными средствами соответствует условиям хранения 5 по ГОСТ 15150, при температуре окружающего воздуха от минус 50 °С до плюс 50 °С; относительной влажности воздуха до 100% при температуре плюс 25°С.

5.2.5 Изделие хранится в упаковке на складах по условиям хранения 2 по ГОСТ 15150 при температуре воздуха от минус 50°С до плюс 40°С и относительной влажности до 98% при температуре воздуха плюс 25°С, в вентилируемых помещениях с кондиционированием воздуха, расположенных в любых макроклиматических районах, в упакованном виде в вертикальном положении.

5.2.6 Допускается хранение изделия по условиям хранения 5 по ГОСТ 15150 при температуре воздуха от минус 50°С до плюс 50°С и относительной влажности до 100% при температуре воздуха плюс 25°С.

5.2.7 В помещении для хранения изделия не должно быть пыли, паров кислот и щелочей, агрессивных газов и других вредных примесей, вызывающих коррозию, разрушающих покрытия.

5.2.8 Хранение тележек в одном помещении с веществами, вызывающими разрушение защитно-декоративных покрытий, не допускается.

5.3. Утилизация

5.3.1 Утилизация изделий должна осуществляться после выработки ресурса или после завершения срока эксплуатации в соответствии с требованиями СанПиН 2.1.3684–21 для отходов класса А и действующими на момент утилизации государственными правилами по утилизации медицинских изделий.

5.4. Гарантии изготовителя

5.4.1 Изготовитель гарантирует соответствие тележек требованиям настоящих технических условий при соблюдении условий эксплуатации, хранения и транспортирования.

5.4.2 Гарантийный срок эксплуатации тележек – 3 года со дня ввода в эксплуатацию, принадлежностей - 18 месяцев с даты изготовления, фурнитуры (колеса, петли, направляющие для ящиков) - 12 месяцев с даты изготовления.

5.4.3 Гарантийный срок хранения - 6 месяцев со дня изготовления.

5.4.4 Средний срок службы тележки составляет 10 лет.

5.4.5 Потребитель лишается права на гарантийное обслуживание в следующих случаях:

- при истечении срока гарантии;
- при нарушении правил эксплуатации и хранения;
- при наличии механических повреждений наружных частей изделия по вине потребителя.

6. СВЕДЕНИЯ О РЕКЛАМАЦИЯХ

Рекламации в установленном порядке предъявляются предприятию – изготовителю по адресу: Россия, 603147, Нижегородская обл., г. Нижний Новгород, Автозаводский р-н, ул. Юлиуса Фучика, д.60, пом. №1, ООО МК «АСК».

Образец